MicroClear®

Technisches Datenblatt **FILTERGEHÄUSE MB3-3** Artikel-Nr. 80200043

Komplett vormontierte Filtereinheit zur biologischen Behandlung und Filtration von Abwasser mit getauchten Membran-Kassettenmodulen. Das Filtergehäuse besteht aus:

- Membran-Kassettenmodulen MicroClear® MCXL2
- Filtergehäuse aus Edelstahl 1.4571
- Membran-Rohrbelüfter mit mittlerer Blasengröße, optimiert für den Plattenabstand der MicroClear® Filter

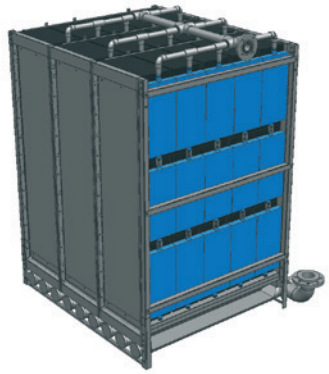

Beschreibung	Einheit	Wert
Maße des Filtergehäuses (inkl. Flansch für die Belüftung)	L x B x H cm	130 x 154 x 185
Belüfteranschluss	DN/NPS	80/3”
Filtratsammleranschluss	DN/NPS	40/1½“
Anzahl MicroClear® MCXL2 Kassetten		45
Gesamtmembranfläche	m²	360
Typischer Durchsatz[1] 2 chemische Reinigungen/Jahr 1 chemische Reinigung/Jahr	m³/Tag	 225 112.5
Membranmaterial[2]		PES/PVDF
Porengröße nom.[2]	µm	0.04-0.3
Filtrationsdruck	bar	0.1-0.25
Rückspüldruck	bar	0.1
Filtergehäuse Material		Edelstahl 1.4571
Belüfterrohre mit mittlerer Blasengröße		EPDM
benötigte Spülluftmenge	Nm³/h	75-150
Gewicht	kg	ca. 780

[1] abhängig von der Abwasserzusammensetzung
[2] Membranmaterial anwendungs- oder kundenspezifisch wählbar

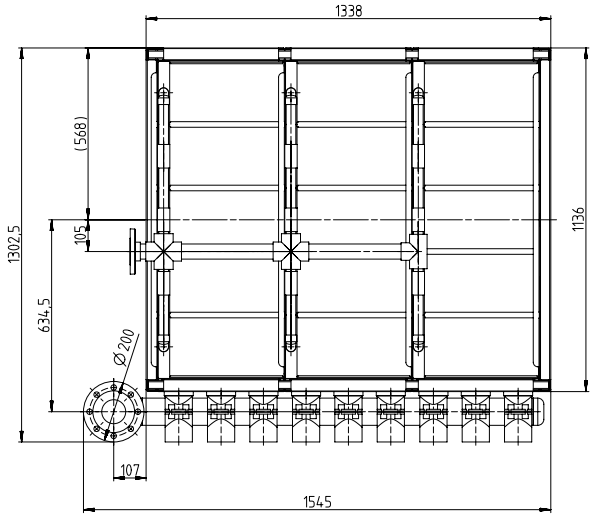

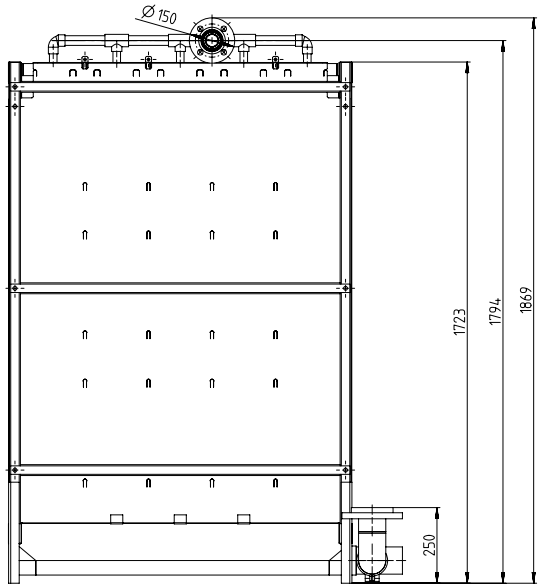

Überarbeitet: 13.01.2014
Technische Änderungen bleiben dem Hersteller vorbehalten.

newterra gmbh
Steinbruchstrasse 8
35428 Langgoens
Germany

Tel +49 (0) 64 47 8 86 05 - 0
Fax +49 (0) 64 47 8 86 05 - 10
E-Mail info@microclear.de
Web www.microclear.de